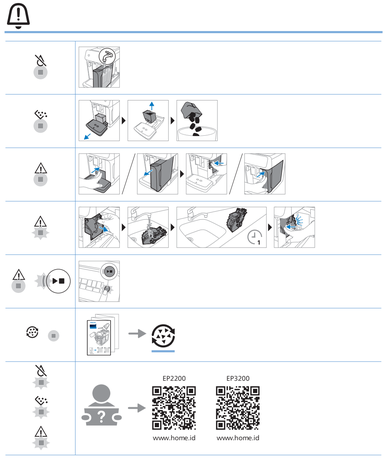

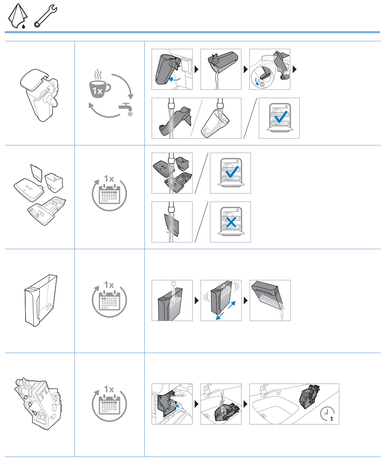

PHILIPS

Fully automatic espresso machine

2200 Series
3200 Series

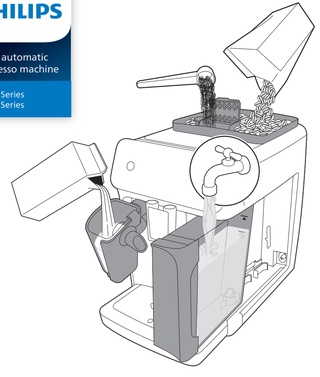

www.home.id EP2200 EP3200

642001024719

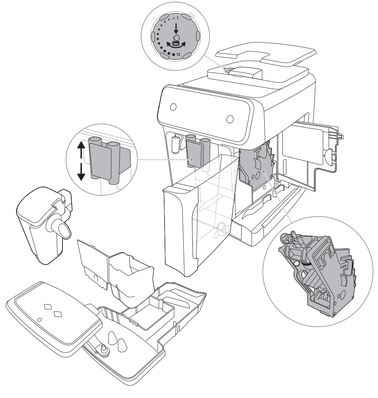

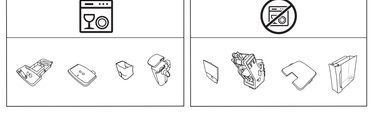

1

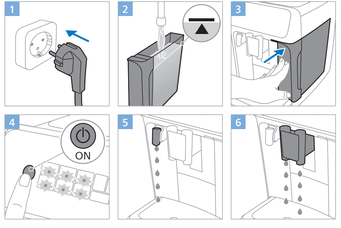
1
2
3
4
ON
5
6

2

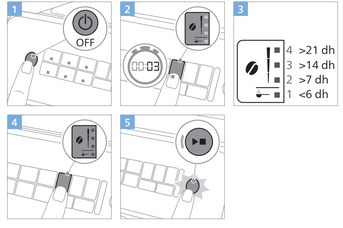
1
OFF
2
3
4 >21 dh
3 >14 dh
2 >7 dh
1 <6 dh
4
5

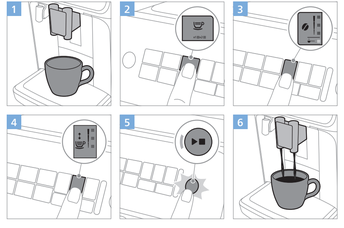
1
2
3
4
5
6

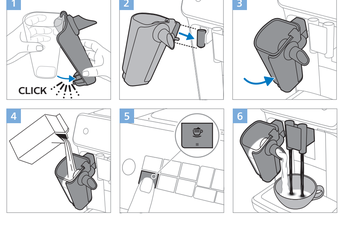
1
CLICK
2
3
4
5
6

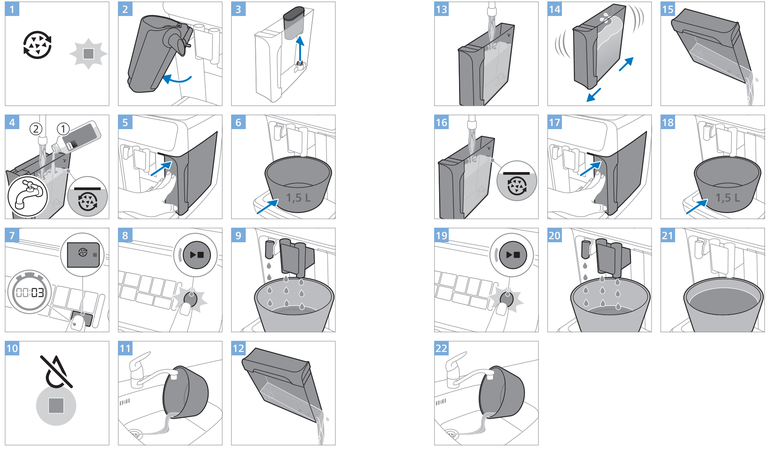
1
2
3
4
5
6
1,5 L
7
8
9
10
11
12
13
14
15
16
17
18
1,5 L
19
20
21
22